sgolastra & giampaoli srl

MANUFACTURING HYDRAULIC CYLINDERS

CASQUILLOS CEMENTADOS	
BOCCOLE CEMENTATE, TEMPRATE, RETTIFICATE	ART. L TIPO "A" STANDARD
HARDENED, TEMPERED, REFACED BUSCHES	STANDARD "A" TYPE
DOUILLES CIMENTEES, TEMPREES,RECTIFIEES KARBURIERTE, GEHAERTETE	TYPE "A" STANDARD
GESCHALIFFENE BUCHSEN	STANDARDTYP "A"
CASQUILLOS CEMENTADOS, TEMPLADOS, RECTIFICADOS	TIPO "A" ESTANDAR

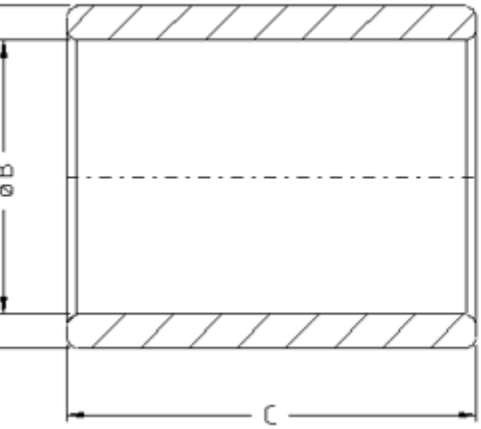

#E8E8E8TIPO L-A STANDARD

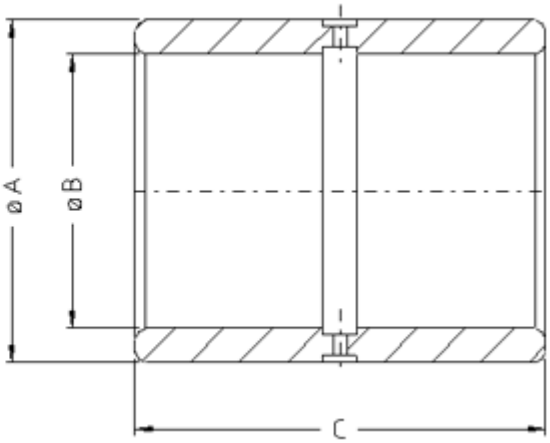

TIPO GF-A STANDARD

A	30	30	30	30	30	30	30	30	30	30	-	-	-	-	-	35	35	35	35	35	35	35	35	35	35	35	35	35	35	35	35
B	20	20	20	20	20	20	20	20	20	20	-	-	-	-	-	25	25	25	25	25	25	25	25	25	25	25	25	25	25	25	25
C	20	25	30	35	40	45	50	55	60	65	-	-	-	-	-	30	35	40	45	50	55	60	65	70	75	80	85	90	95	100	
-	-	-	-	-	-	-	-	-	-	-	-	-	-	-	-	-	-	-	-	-	-	-	-	-	-	-	-	-	-	-	-
A	38	38	38	38	38	38	38	38	38	-	-	-	-	-	-	40	40	40	40	40	40	40	40	40	40	40	40	40	40	40	40
B	30	30	30	30	30	30	30	30	30	-	-	-	-	-	-	30	30	30	30	30	30	30	30	30	30	30	30	30	30	30	30
C	30	35	40	45	50	60	65	70	80	-	-	-	-	-	-	30	35	40	45	50	55	60	65	70	75	80	85	90	95	100	
-	-	--	-	-	-	-	-	-	-	-	-	-	-	-	-	-	-	-	-	-	-	-	-	-	-	-	-	-	-	-	-
A	45	45	45	45	45	45	45	45	45	45	45	45	45	45	45	50	50	50	50	50	50	50	50	50	50	50	50	50	50	50	50

B	35	35	35	35	35	35	35	35	35	35	35	35	35	35	35	40	40	40	40	40	40	40	40	40	40	40	40	40	40	40
C	30	35	40	45	50	55	60	65	70	75	80	85	90	95	100	30	35	40	45	50	55	60	65	70	75	80	85	90	95	100
-	-	-	-	-	-	-	-	-	-	-	-	-	-	-	-	-	-	-	-	-	-	-	-	-	-	-	-	-	-	-
A	55	55	55	55	55	55	55	55	55	55	55	55	55	55	45	60	60	60	60	60	60	60	60	60	60	60	60	60	60	50
B	45	45	45	45	45	45	45	45	45	45	45	45	45	45	45	50	50	50	50	50	50	50	50	50	50	50	50	50	50	50
C	30	35	40	45	50	55	60	65	70	75	80	85	90	95	100	30	35	40	45	50	55	60	65	70	75	80	85	90	95	100
-	-	-	-	-	-	-	-	-	-	-	-	-	-	-	-	-	-	-	-	-	-	-	-	-	-	-	-	-	-	-
A	65	65	65	65	65	65	65	65	65	65	65	-	-	-	-	70	70	70	70	70	70	70	70	70	70	70	-	-	-	-
B	55	55	55	55	55	55	55	55	55	55	55	-	-	-	-	60	60	60	60	60	60	60	60	60	60	60	-	-	-	-
C	35	40	45	50	55	60	65	70	75	80	90	-	-	-	-	35	40	45	50	55	60	65	70	80	90	100	-	-	-	-
-	-	-	-	-	-	-	-	-	-	-	-	-	-	-	-	-	-	-	-	-	-	-	-	-	-	-	-	-	-	-
A	75	75	75	75	75	75	75	75	75	75	75	-	-	-	-	80	80	80	80	80	80	80	80	80	80	80	-	-	-	-
B	65	65	65	65	65	65	65	65	65	65	65	-	-	-	-	70	70	70	70	70	70	70	70	70	70	70	-	-	-	-
C	35	40	45	50	55	60	65	70	80	90	100	-	-	-	-	35	40	45	50	55	60	65	70	80	90	100	-	-	-	-
-	-	-	-	-	-	-	-	-	-	-	-	-	-	-	-	-	-	-	-	-	-	-	-	-	-	-	-	-	-	-
A	85	85	85	85	85	85	85	85	85	85	85	-	-	-	-	90	90	90	90	90	90	90	90	90	90	90	-	-	-	-
B	75	75	75	75	75	75	75	75	75	75	75	-	-	-	-	80	80	80	80	80	80	80	80	80	80	80	-	-	-	-
C	35	40	45	50	55	60	65	70	80	90	100	-	-	-	-	40	45	50	55	60	65	70	80	90	95	100	-	-	-	-
-	-	-	-	-	-	-	-	-	-	-	-	-	-	-	-	-	-	-	-	-	-	-	-	-	-	-	-	-	-	-
A	95	95	95	95	95	95	95	95	95	-	-	-	-	-	-	100	100	100	100	100	100	100	100	100	-	-	-	-	-	-
B	85	85	85	85	85	85	85	85	85	-	-	-	-	-	-	90	90	90	90	90	90	90	90	90	-	-	-	-	-	-
C	40	45	50	55	60	70	80	90	100	-	-	-	-	-	-	40	45	50	55	60	70	80	90	100	-	-	-	-	-	-